Sistema SEF

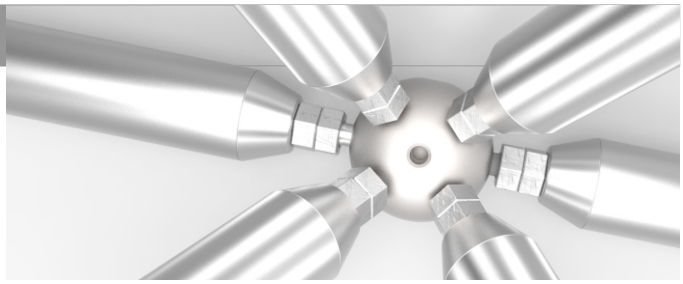

Sistema de construcción de mallas especiales basado en barras y nudos unidos entre sí mediante tornillos

Detalle de Componentes

NUDO
Esfera monopieza forjada con orificios concéntricos roscados a izquierda en correspondencia con las barras que conectan y cuya geometría depende de la posición que la esfera ocupe en el espacio.

BARRA
Piezas de acero estructural que poseen en los extremos dos casquillos troncocónicos soldados que alojan tornillo.

TORNILLO
Presenta un diseño especializado con doble cuerpo, uno roscado mayor derecho seguido de uno roscado menor izquierdo.
La rosca menor se sujeta en el nudo, mientras que la rosca mayor permite posicionar dos tuercas que determinan la separación entre el nudo y la barra, al tiempo de asegurar el apriete del conjunto.

Procedimiento de Montaje

Para el ensamblaje en obra, las tuercas se bloquean temporalmente entre sí, generando un cuerpo con el tornillo, lo cual permite accionarlo para roscarlo a la esfera. Posteriormente, se desplaza hacia la cabeza del tornillo hasta bloquearlo nuevamente contra el extremo troncocónico.
Gracias a los sentidos opuestos de las roscas que dispone el tornillo, el accionamiento sobre las tuercas durante el proceso de conexión, tanto al roscar el tornillo sobre la esfera, como al apretar las tuercas contra el casquillo, se realiza siempre en el mismo sentido, lo cual garantiza la obtención de un correcto apriete.
El sistema de unión permite cambiar cualquier barra de la estructura, aún estando en su posición definitiva, accionando las tuercas en sentido inverso, consiguiendo así la retracción del tornillo hacia el interior de la barra lo suficiente como para proceder a su liberación y sustitución, en caso de ser necesario.

TORNILLO	CAPACIDAD	ESFERA	
M.der / M. izq	Sobre esfera F-1140 (tn.)	Diam. normal	Diam. mínimo
16 / 12	6	60	60
20 / 16	11,3	76	76
27 / 22	21,8	100	76
36 / 30	40,4	134	100
45 / 37	62,5	150	134

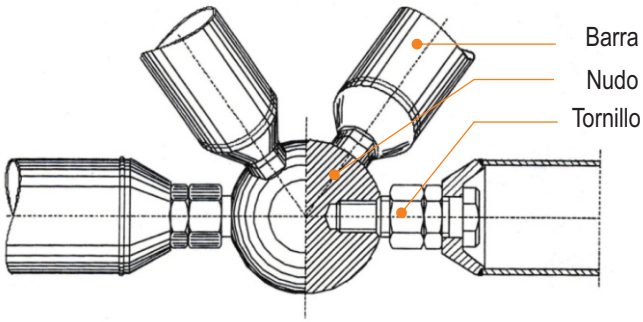

Av. Belgrano 1275 - CP:B1873BLJ - Avellaneda - Buenos Aires - Argentina
Tel/Fax: (5411) 4204-1203/7079/1787 - E-mail: soporte@fapym.com